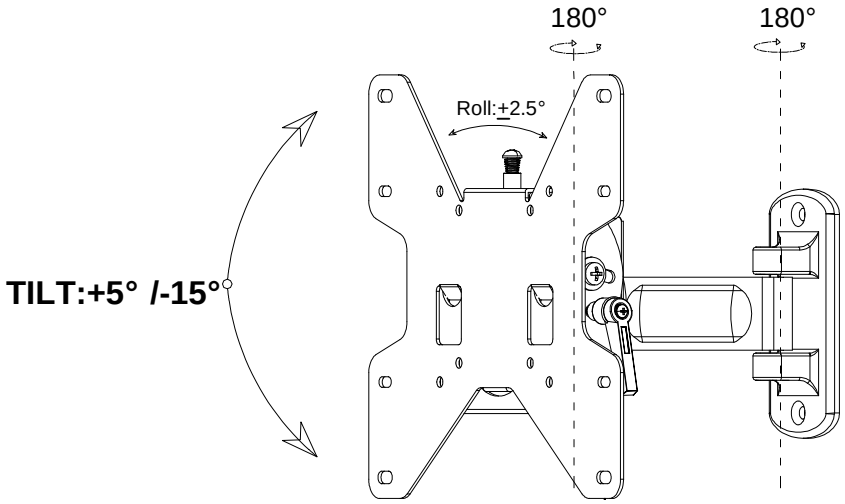

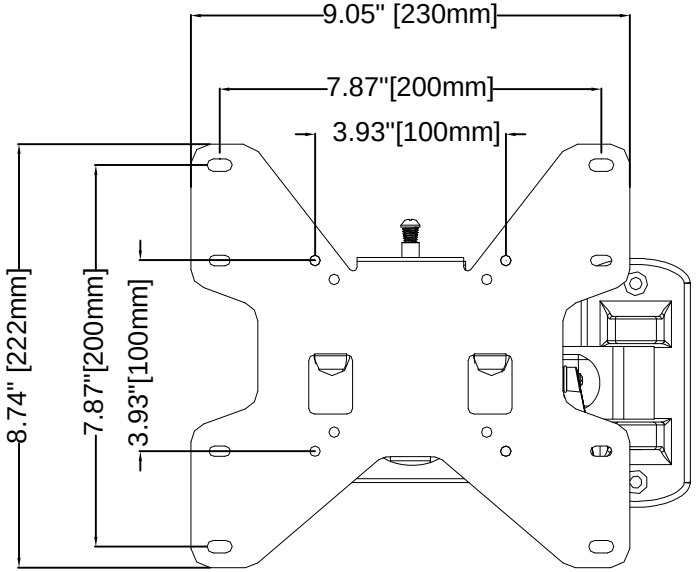

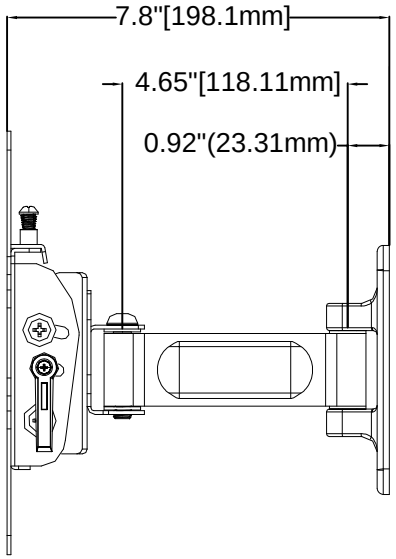

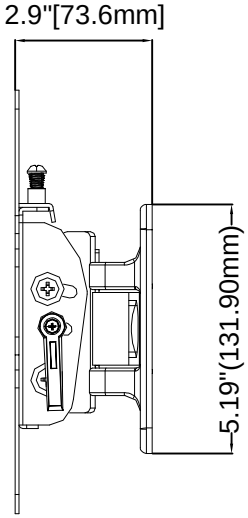

www.wize-av.com | info@wize-av.com

AV MOUNTING SOLUTIONS

TITLE:	
Wize Pro P37	
SIZE B	DWG.NO. P37